CONTENU DU COLIS - THIS BOX CONTAINS - INHALT DES PAKETS - INHOUD VAN DE DOOS - CONTENUTO DEL CARTONE - CONTENIDO DEL PAQUETE - CONTEÚDO DA EMBALAGEM - ΠΕΡΙΕΧΟΜΕΝΟ ΤΟΥ ΚΟΥΤΙΟΥ - A CSOMAG TARTALMA - ZAWARTOŚĆ OPAKOWANIA - CONŢINUTUL CUTIEI - OBSAH BALENÍ - СОСТАВ НАБОРА

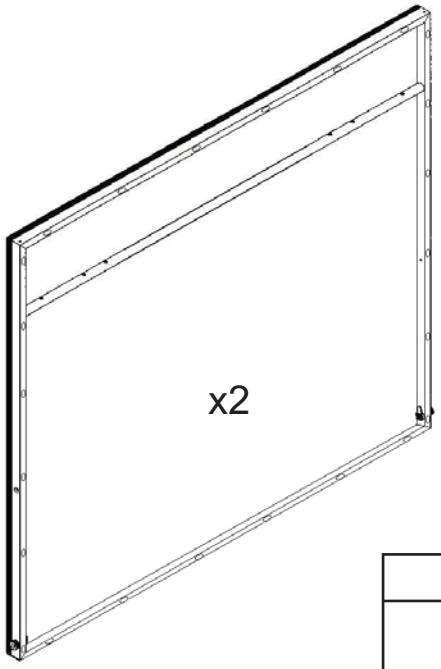

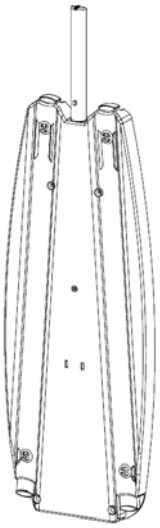

4501.0S11.81 x2

2677 x2

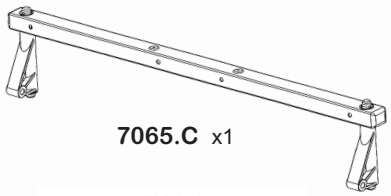

7065.C x1

4590 x4

2790

4596. x4

4597.0 x4

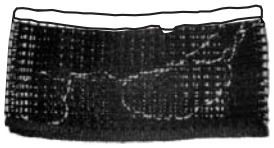

3820 x1

7105

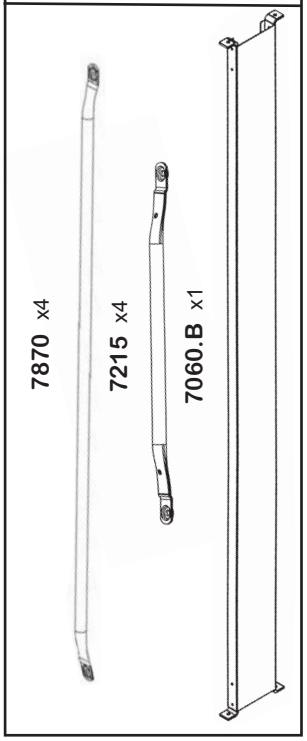

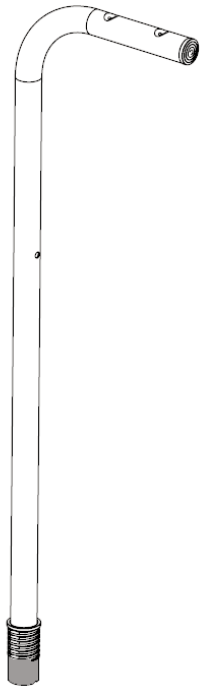

7974.D x4

2797

1121X4

Ø8
1121 x4

1288X8

Ø6x15x6
1288 x8

1033X4

Ø8x80
1033 x4

1830X8

Ø6x35
1830 x8

1140X4

Ø6
1140 x4

1296X4

Ø6x15x23
1296 x4

1713X4

Ø6x55
1713 x4

1837.0X4

Ø6x70
1837.0 x4

1120X24

Ø6
1120 x24

1834X8

Ø6x55
1834 x8

4594.AX4

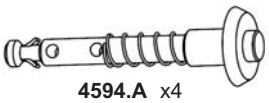

4594.A x4

1810.0X4

Ø5x25
1810.0 x4

1402X2

Ø4x20
1402 x2

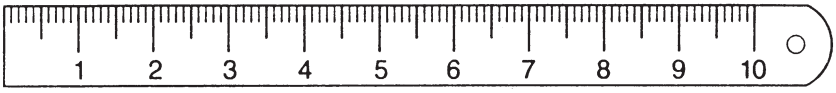

Notice réf:100/IND/00/01

MONTAGE - ASSEMBLY - MONTAGE - MONTAGE - MONTAGGIO - MONTAJE - MONTAGEM

ΣΥΝΑΡΜΟΛΟΓΗΣΗ - ÖSSZESZERELÉS - MONTAŻ - MONTARE - MONTÁŽ - СБОРКА

Montage de toutes les phases à 2 personnes. - Assembly during all stages with 2 people. - Für die Montage sind 2 Personen von Vorteil. - Montage van alle fasen met 2 personen. - Il montaggio richiede 2 persone in tutte le fasi. - Montaje de todas las fases a 2 personas. - Montagem de todas as fases com 2 pessoas - Συναρμολόγηση όλων των φάσεων με 2 άτομα - Minden összeszerelési szakaszt 2 személynek kell elvégezni - Montaż wszystkich etapów przez 2 osoby - Toate etapele de montare trebuie realizate de către 2 persoane - Všechny montážní kroky musejí provádět 2 osoby. - Сборка на всех стадиях должна производиться 2 лицами.

Laisser du jeu - Leave a little play - Es ist ein Spiel zu lassen - Laat wat speling - Lasciare del gioco - Dejar holgura - Deixar folga - Λασκάρετε - Hagyjon egy kis játékot - Pozostaw przerwę - Abandonarea/Cedarea jocului - Nechejte dostatečnou vůli. - Оставить зазор

Serrer - Tighten - Pressen - Aandraaien - Stringere - Apretar - Aperte - ελέγχω αυστηρά, καταστέλλω - Meg kell - Jedna śruba - Stoarceţi - Jeden šroub - Сожмите

x2

Repeter l'opération (x) fois - Repeat operation (x) times - Wiederholen Sie diesen Vorgang (x) mal - deze handeling (x) maal herhalen - Operazione da ripetere (x) volte - Repetir la operacion (x) veces - Repetir a operação (x) vezes - Επαναλαμβάνετε τη πράξη (x) φορές - Ismételje meg a műveletet (x) alkalommal - Powtórz czynność (x) razy - Repetaţi operaţiunea de (x) ori - Operaci (x) krát opakujte. - Повторить операцию (x) раз

1 x4

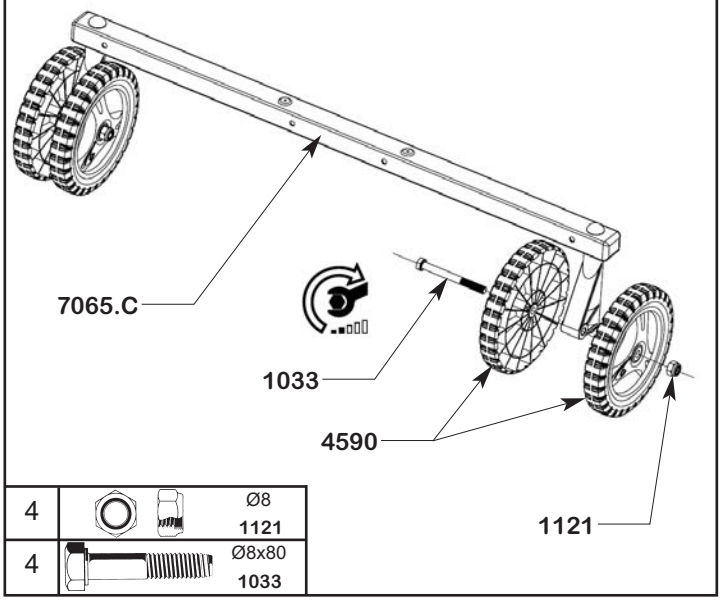

4	Ø8	1121
4	Ø8x80	1033

2 x2

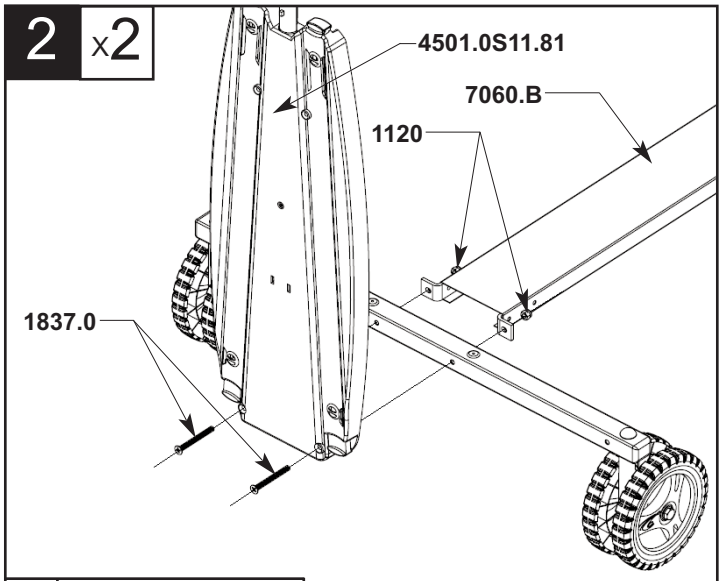

4	Ø6	1120
4	Ø6x70	1837.0

3 x4

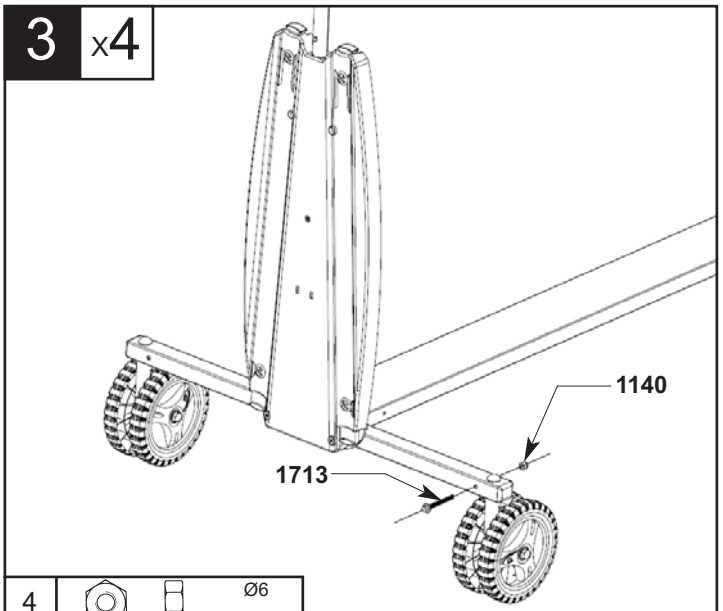

4	Ø6	1140
4	Ø6x55	1713

4 x4

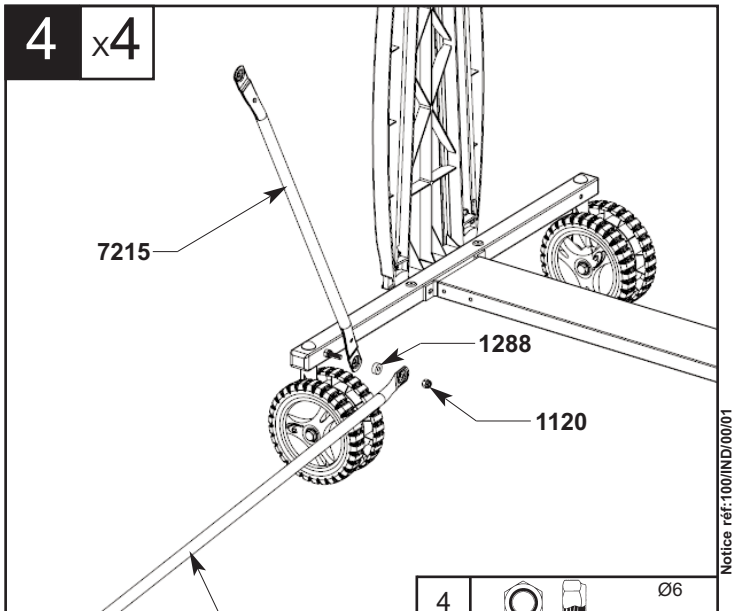

4	Ø6	1120
4	Ø6x15x6	1288

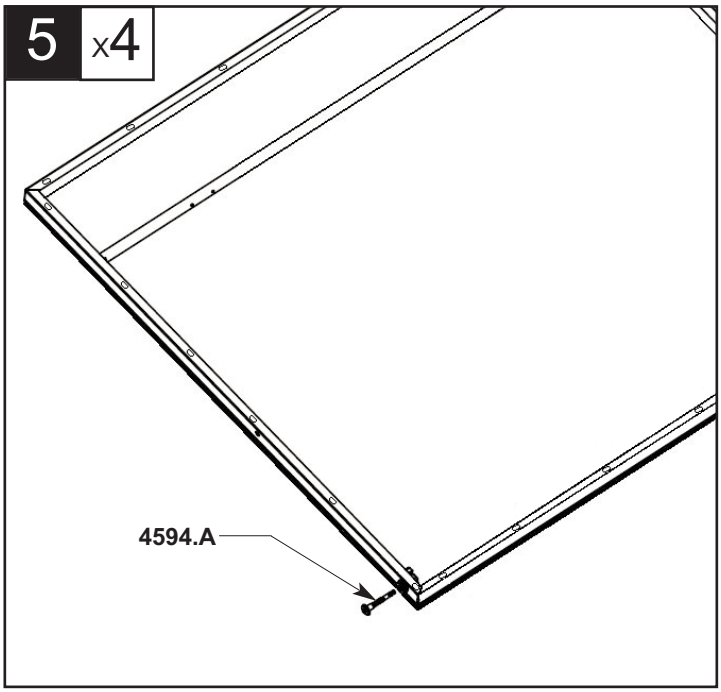
5
x4
4594.A

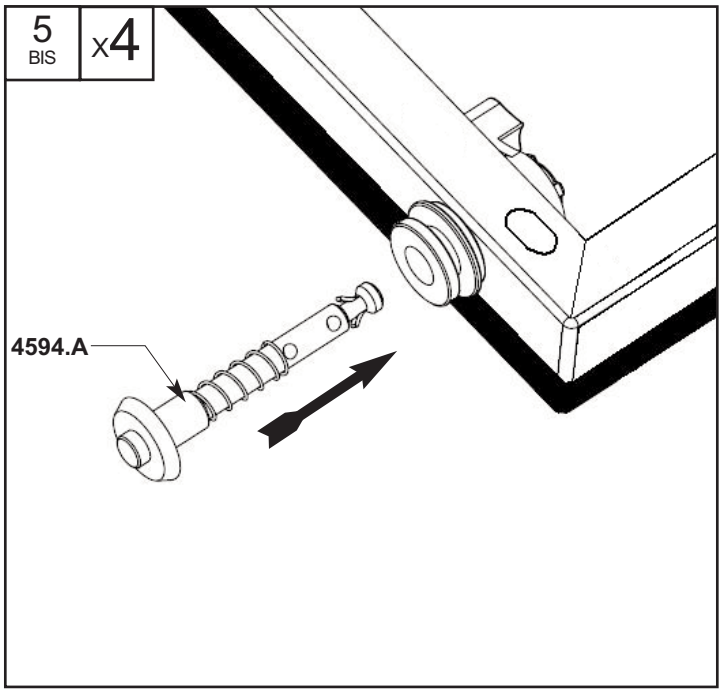
5
BIS
x4
4594.A

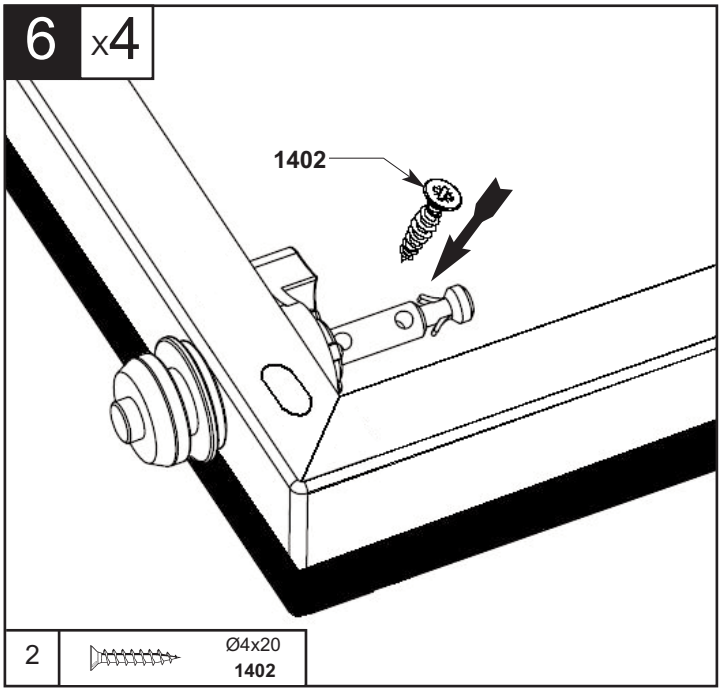
6
x4
1402
2
Ø4x20
1402

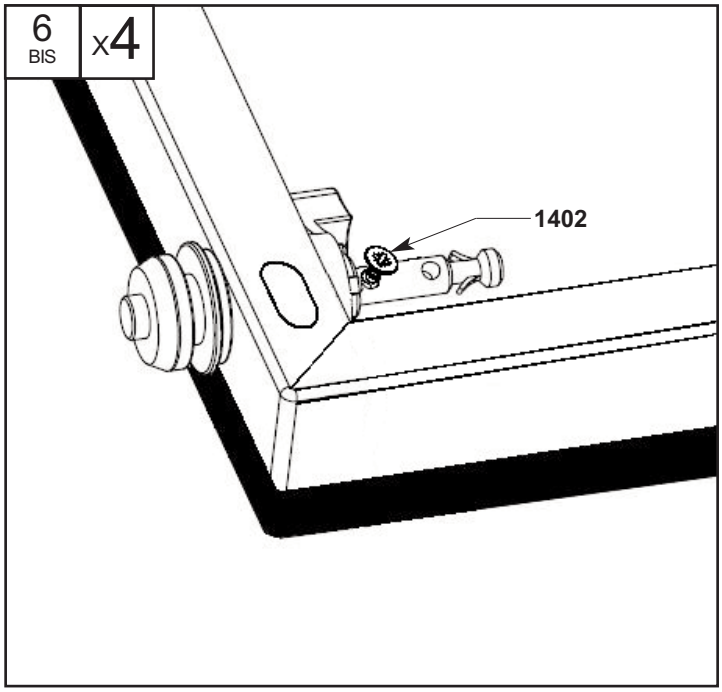
6
BIS
x4
1402

7 x2

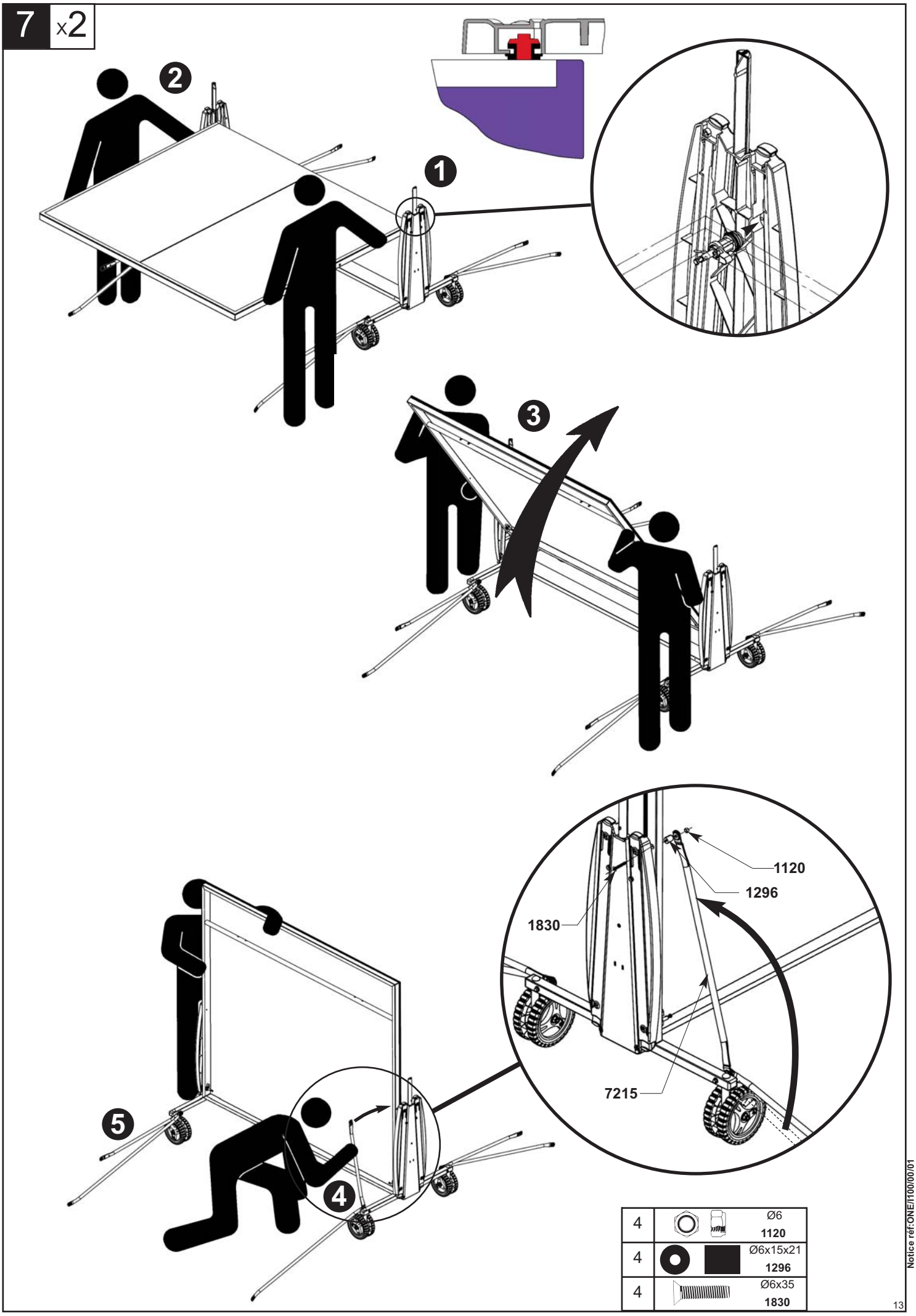

4		Ø6 **1120**
4		Ø6x15x21 **1296**
4		Ø6x35 **1830**

Notice réf:ONE/I100/00/01

8 x4

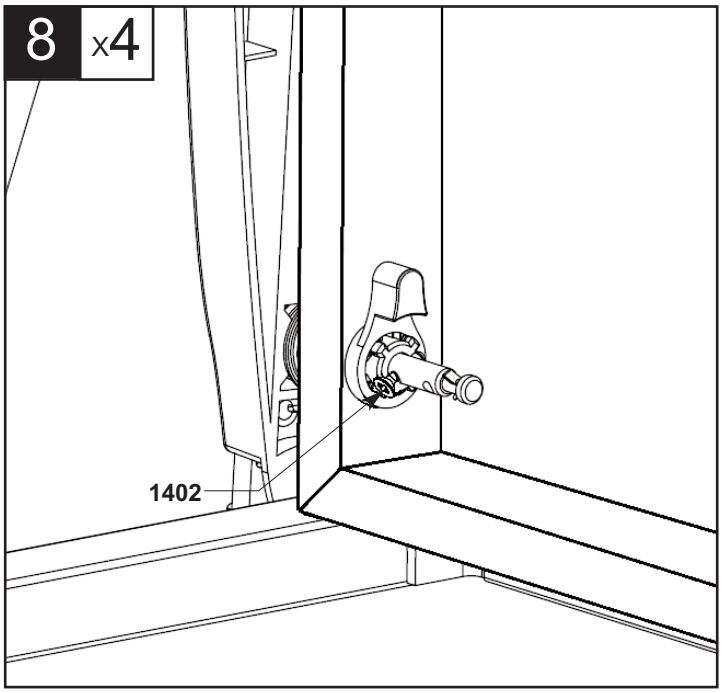

8 BIS x4

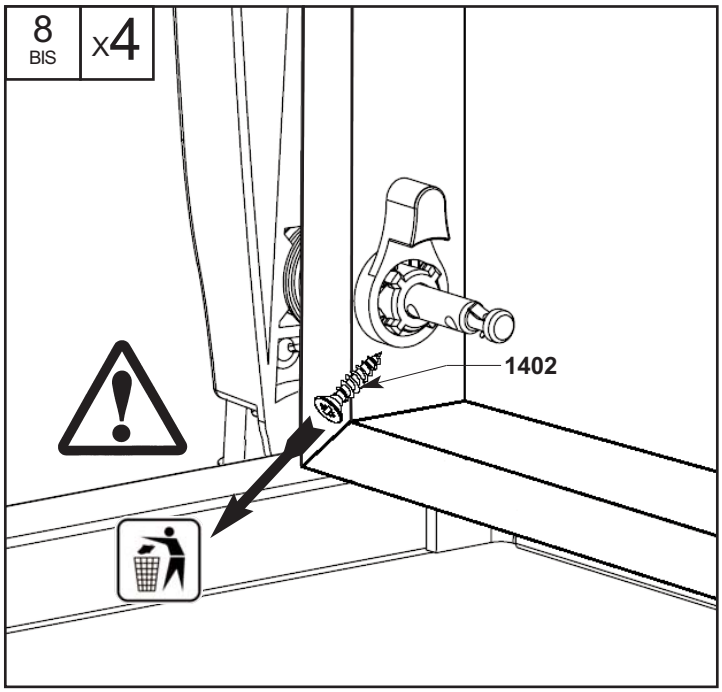

9 x2

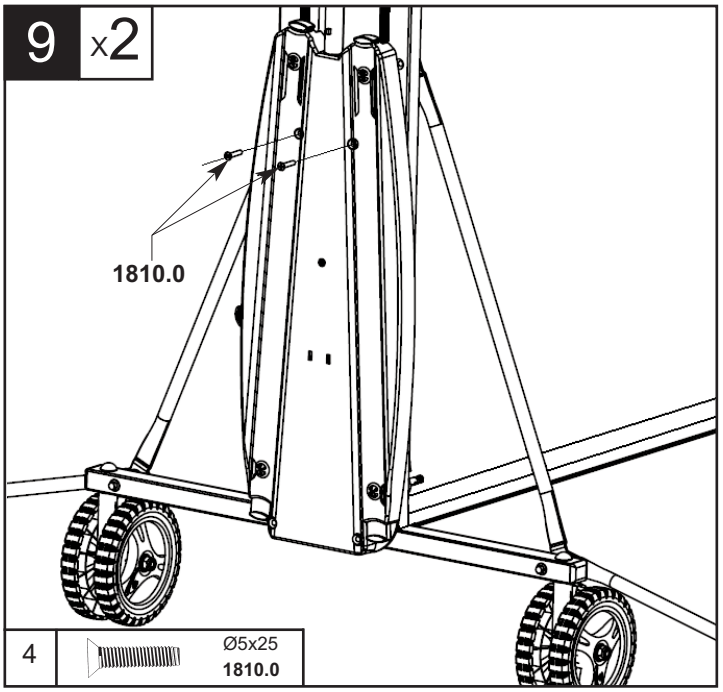

4		Ø5x25 **1810.0**

10 x4

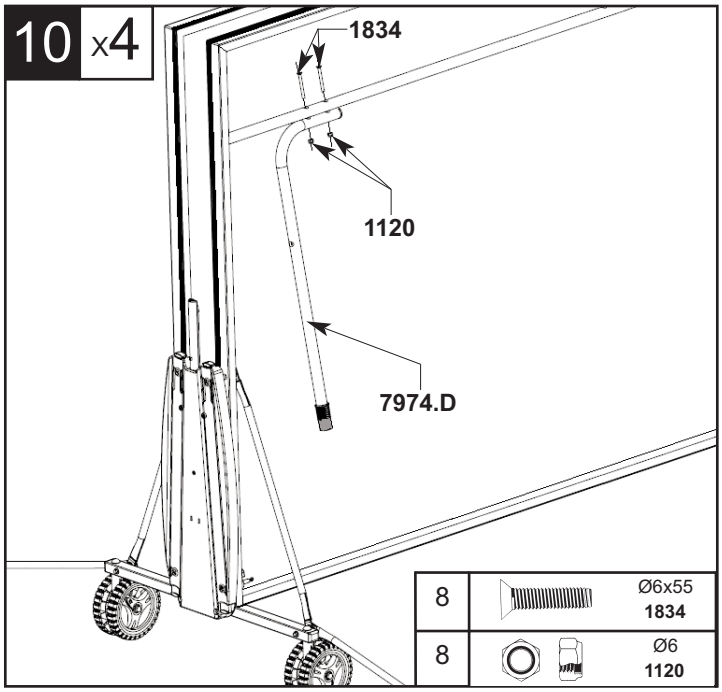

8		Ø6x55 **1834**
8		Ø6 **1120**

11 x4

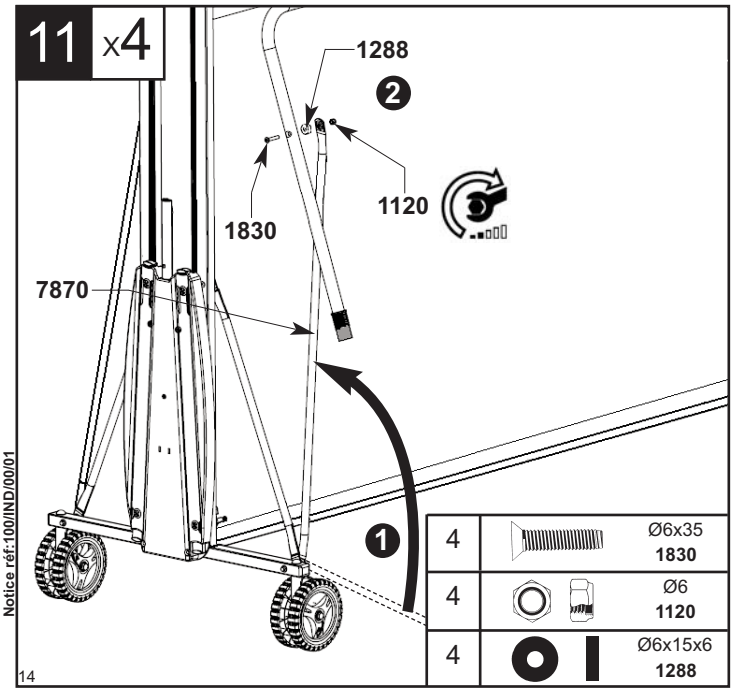

4		Ø6x35 **1830**
4		Ø6 **1120**
4		Ø6x15x6 **1288**

12 x4

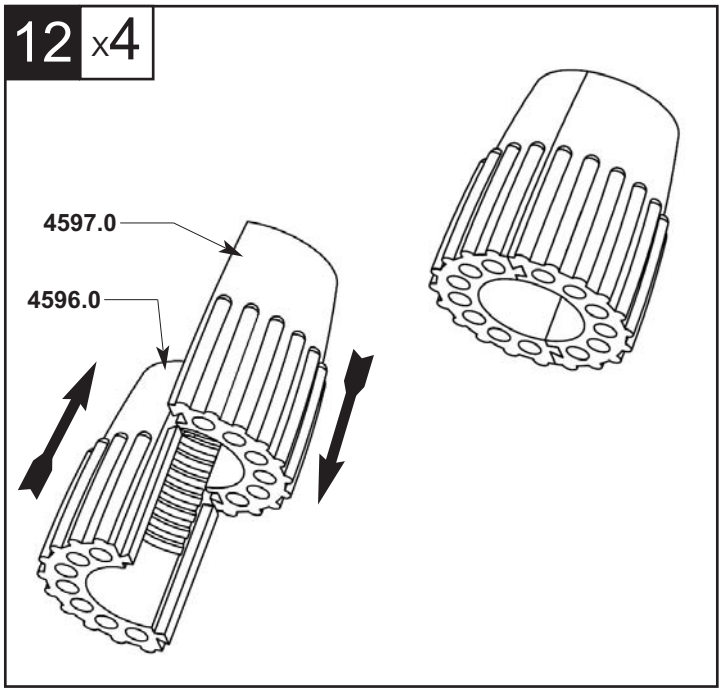

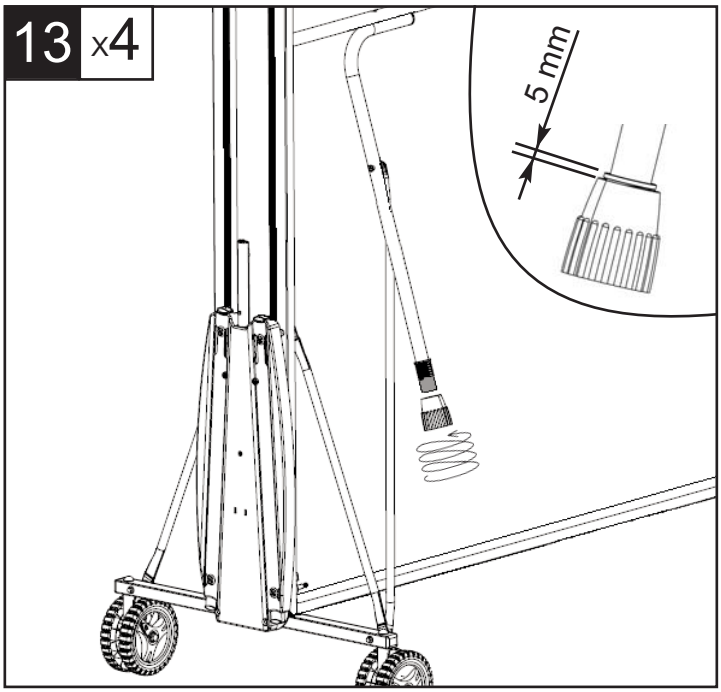

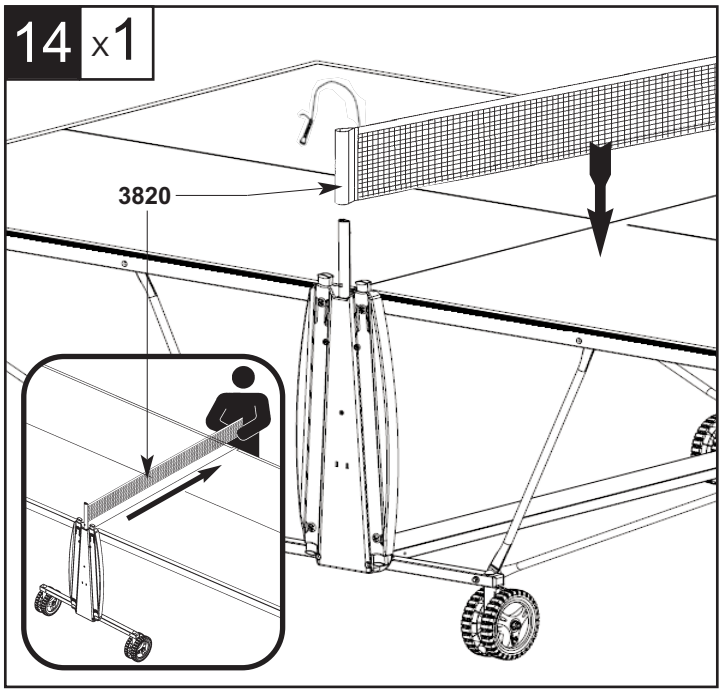

Notice réf:100/IND/00/01

Réf 131600 Outdoor Bleue / Blue

100 INDOOR

Nomenclature des pièces détachées - Spare parts list

INDOOR BLEU PL131600/1

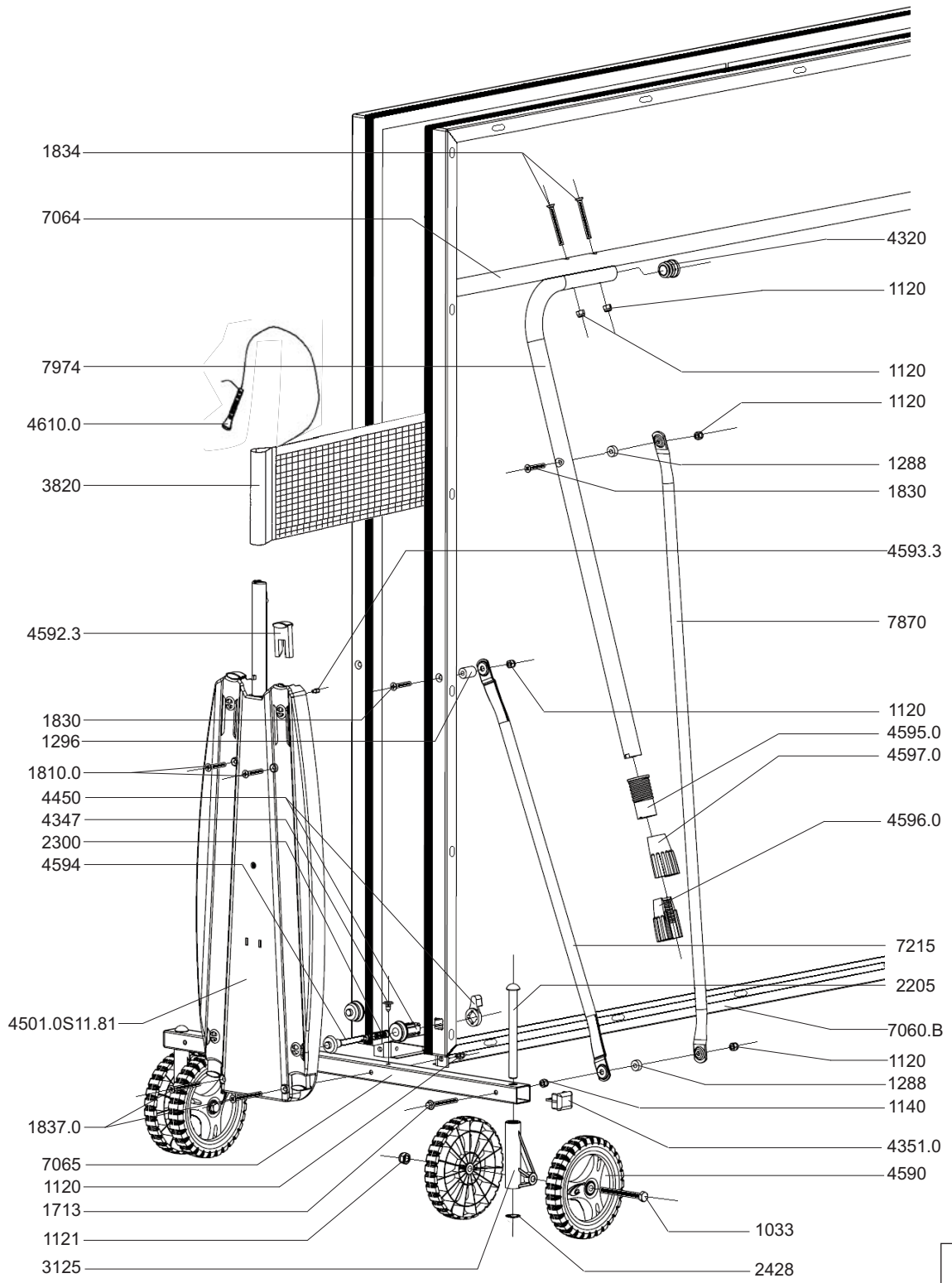

Ø8x80	**1033**
Ø6	**1140**
Ø6	**1120**
Ø8	**1121**
Ø6x15x6	**1288**
Ø6x15x21	**1296**
Ø6x55	**1713**
Ø5x25	**1810.0**
Ø6x35	**1830**
Ø6x55	**1834**
Ø6x70	**1837.0**
	2300

KIT SAV

2797

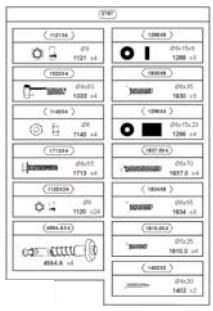

4590.8

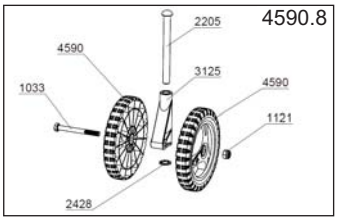

Pour toutes vos pièces détachées
For all your spare parts

cornilleau

www.cornilleau-services.com

CORNILLEAU SAS 14, route nationale - BP n°2
F-60120 BONNEUIL-LES-EAUX - FRANCE

Notice réf:100/IND/00/01